# VIRDI AC-6000

## Terminal de Identificação Biométrico

## Guia de Instalação

VIRDI
e-mail: sales@virdi.com.br - Tel.: +55 11 4368-3800 - www.virdi.com.br
Av. Paulista, 2.300 - andar Pilotis - Bela Vista - São Paulo - 01310-300 - Brasil

© 2010 Virdi

Rev. A.0

# Índice

Conectar Fonte de Alimentação . . . . . .01
Conectar Ethernet & Alimentação . . . . . .01
Características da Placa Principal . . . . . .02
Características da Placa do Teclado . . . . . .04
Esquemático da Interface da Fechadura . . . . . .04
Conectar Fios aos Terminais . . . . . .05
Conectar o Interfone . . . . . .05
Conectando Fechadura Tipo Dead-Bolt (Fail Safe*) . . . . . .06
Conectando Fechadura Strike (Fail Safe*) . . . . . .08
Conectando Fechadura Tipo Strike (Fail Secure**) . . . . . .10
Conectando Fechadura Tipo EM . . . . . .12
Conectando Fechadura Tipo EM (Fail Safe*) . . . . . .14
Conectando Auto-Door (Controle de Contato) . . . . . .15
Conectar Motor Lock . . . . . .17
Conectando Duas Lâmpadas de Emergência . . . . . .18
Conectar a Saída Wiegand à Uma Controladora Externa . . . . . .19
Notas . . . . . .20

# Tabela de Revisões

| Revisão | Data | Descrição |
|---|---|---|
| A.0 | 25/08/09 | Criação deste documento |
| | | |
| | | |

Guia de Instalação AC-6000

# Conectar Fonte de Alimentação

** Insira o Cabo de alimentação nos bornes VIN / PG com as cores correspondentes como mostrado na figura.

# Conectar Ethernet & Alimentação

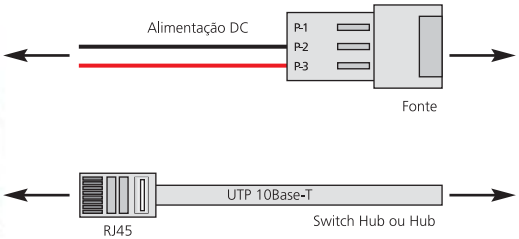


** Conector UTP

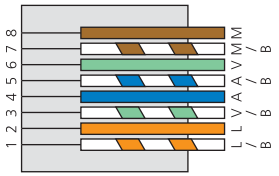

# Características da Placa Principal

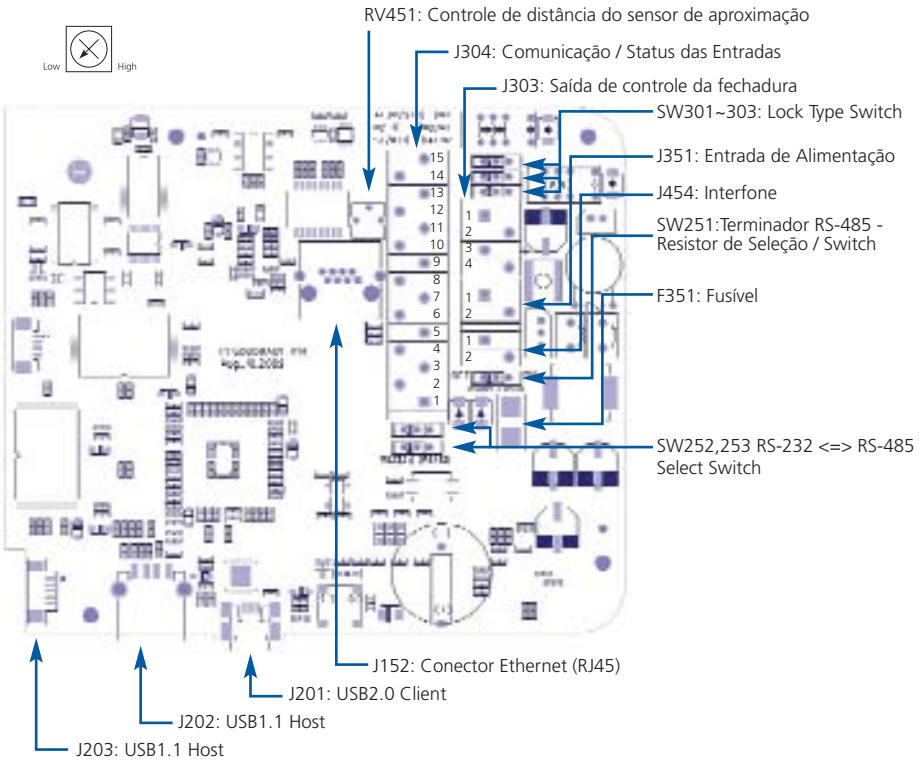


### Configurações Switch I [Seleção do tipo de fechadura]

SW301: ST/M [Strike / Motor / Dead-bolt Lock]
A/D [Auto Door Selection]
SW302: NO/MT [Contato Normalmente aberto]
NC [Contato Normalmente fechado]
SW303: ST/AT.DR [Strike, Auto Door, Dead bolt]
MT [Motor Lock Selection]


© 2010 Virdi

Guia de Instalação AC-6000

### Configurações Switch II [RS-485 Resistor de Seleção]

SW251: ON [120 ohm resistor terminador]
OFF [Abrir o resistor terminador]

### Configurações Switch III [SeletorRS-232 <=> RS-485]

SW252,253: RS-232 [J304 Pin 6&7 Ativo]
RS-485 [J306 Pin 8&9 Ativo]

### J303 Saída de Controle da Fechadura

1 [L1]: Saída 1 da fechadura
2 [LC]: GND para Saída 1
3 [L2]: Saída 2 da fechadura
4 [G]: GND do controle da fechadura

### J304 Comunicação / Status das Entradas

1[IO]: Abertura por dentro
2[M0]: Sensor da fechadura 0
3 [M1]: Sensor da fechadura 1
4 [M2]: Sensor da fechadura 2
5 [G]: GND [Entrada]
6 [R2T]: RS-232 TXD (Saída)
7 [R2R]: RS-232 RXD (Entrada)
8 [R4A]: RS-485 A
9 [R4B]: RS-485 B
10[G]: GND [Porta Serial]
11[WI0]: Entrada Wiegand 0
12[WI1]: Entrada Wiegand 1
13[WO0]: Saída Wiegand 0
14[WO1]: Saída Wiegand 1
15[G]: GND [Wiegand]

### J351 Entrada de Alimentação

1 [VIN]: Alimentação DC
2 [PG]: GND DC

### J454 Interface Do Interfone

1 [DPV]: Alimentação DC do interfone
2 [DPS]: Sinal do interfone

© 2010 Virdi

# Características da Placa do Teclado

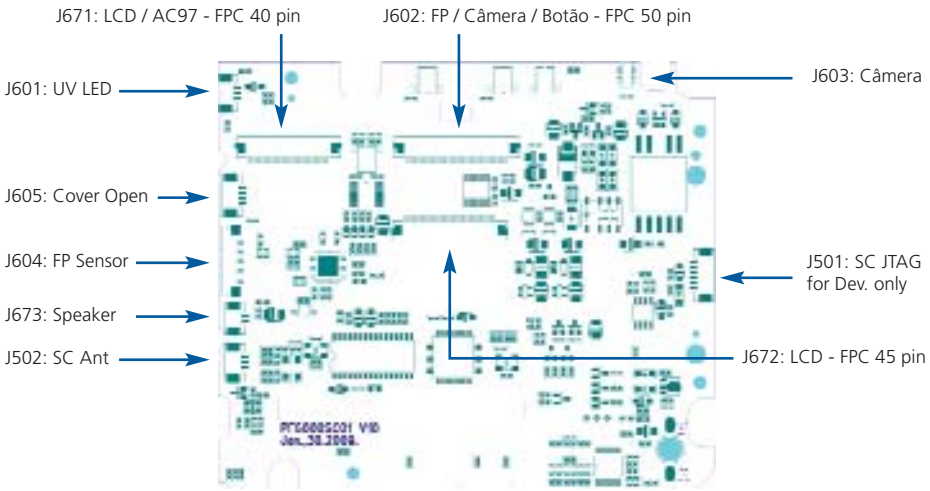


# Esquemático da Interface da Fechadura

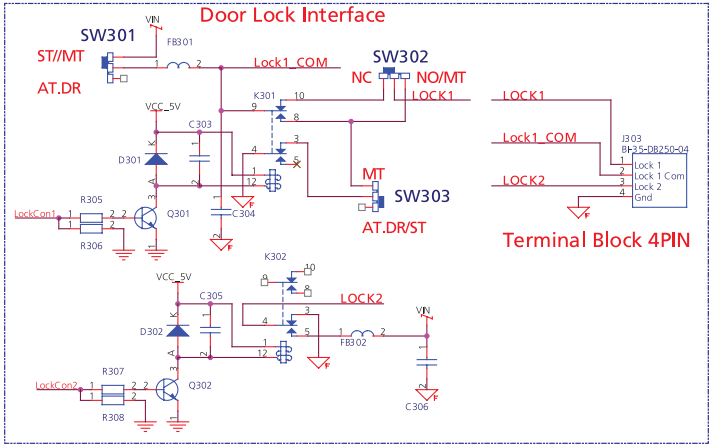



© 2010 Virdi



# Conectar Fios aos Terminais

**J304 Comunicação / Status das Entradas**

15[G]: GND [Wiegand]
14[WO1]: Saída Wiegand 1
13[WO0]: Saída Wiegand 0
12[WI1]: Entrada Wiegand 1
11[WI0]: Entrada Wiegand 0
10[G]: GND [Porta Serial]
9 [R4B]: RS-485 B
8 [R4A]: RS-485 A
7 [R2R]: RS-232 RXD (Entrada)
6 [R2T]: RS-232 TXD (Saída)
5 [G]: GND [Entrada]
4 [M2]: Sensor da fechadura 2
3 [M1]: Sensor da fechadura 1
2[M0]: Sensor da fechadura 0
1[IO]: Abertura por dentro

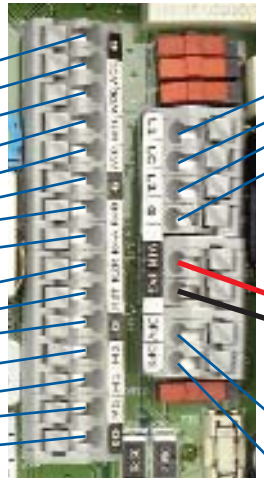

**J303 Saída de Controle da Fechadura**

1 [L1]: Saída da fechadura 1
2 [LC]: COM fechadura 1
3 [L2]: Saída da fechadura 2
4 [G]: GND do controle da fechadura

**J351 Entrada de Alimentação**

1 [VIN]: Alimentação DC
2 [PG]: GND DC

**J454 Interface Do Interfone**

1 [DPV]: Alimentação DC do interfone
2 [DPS]: Sinal do interfone

# Conectar o Interfone

- A máxima distância de instalação entre o AC-6000 e o interfone é de 30 m. Para tocar o interfone use o botão "Call".
- As cores não são importantes

pin1 VIN (Vermelho)
pin2 Signal (Azul)
pin5 Ground (Preto)
pin1 Inside Open (Laranja)

** Conexão para abrir a porta por dentro

© 2010 Virdi

# Conectando Fechadura Tipo Dead-Bolt (Fail Safe*)

## Conectar Um Sistema / Uma Fechadura

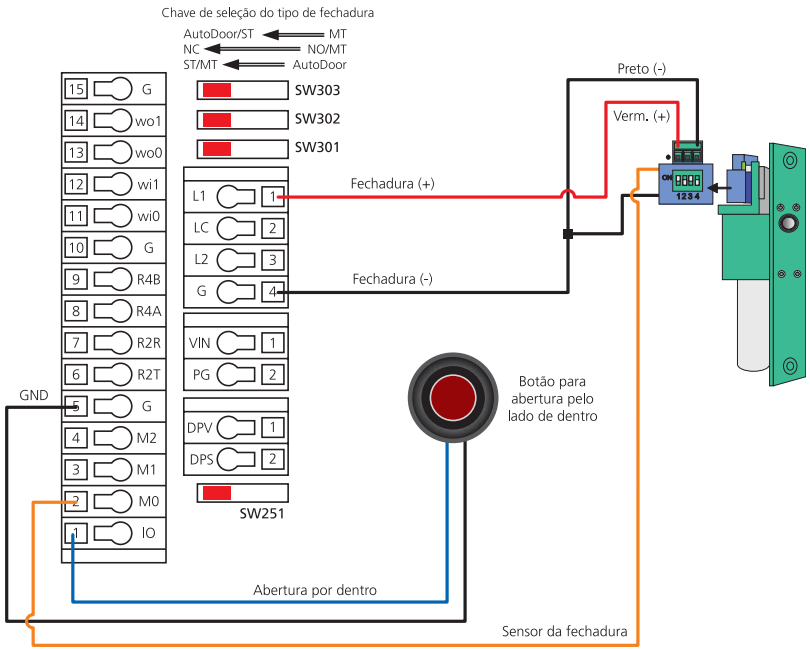


* Fail Safe: A fechadura é destravada em caso de queda de energia


© 2010 Virdi

Guia de Instalação AC-6000

# Conectar Dois Sistemas / Uma Fechadura

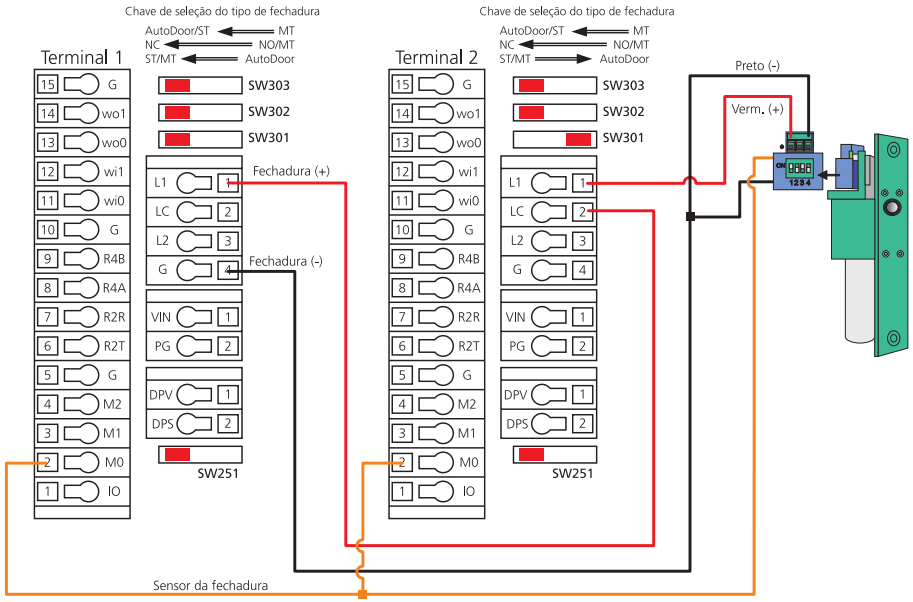


* Fail Safe: A fechadura é destravada em caso de queda de energia

© 2010 Virdi

# Conectando Fechadura Tipo Strike (Fail Safe*)

## Conectar Um Sistema / Uma Fechadura

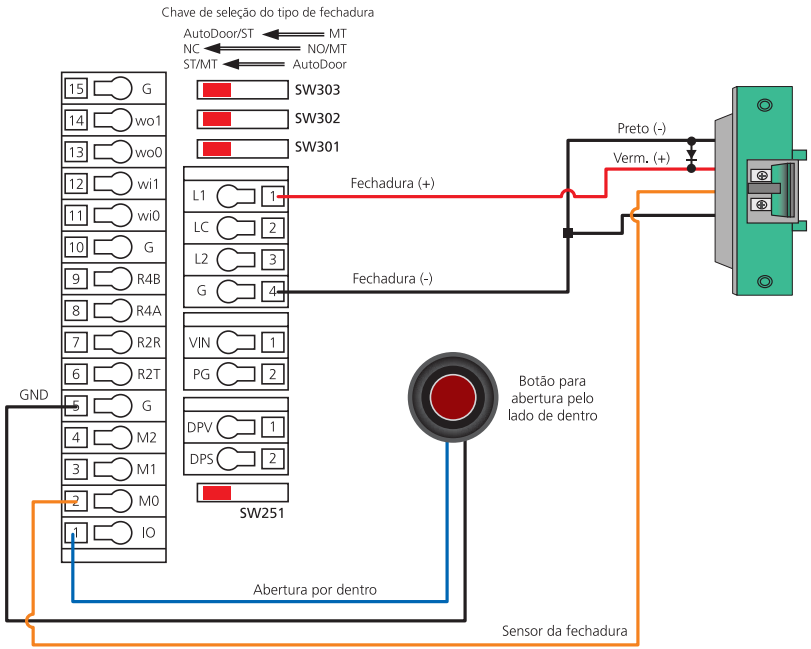


* Fail Safe: A fechadura é destravada em caso de queda de energia


© 2010 Virdi

Guia de Instalação AC-6000

# Conectar Dois Sistemas / Uma Fechadura

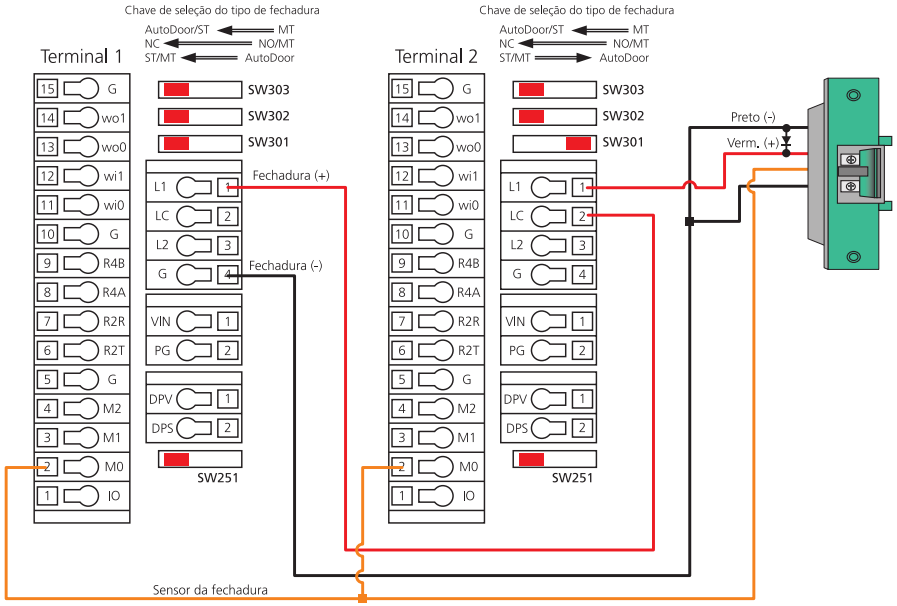


* Fail Safe: A fechadura é destravada em caso de queda de energia

© 2010 Virdi

# Conectando Fechadura Tipo Strike (Fail Secure**)

## Conectar Um Sistema / Uma Fechadura

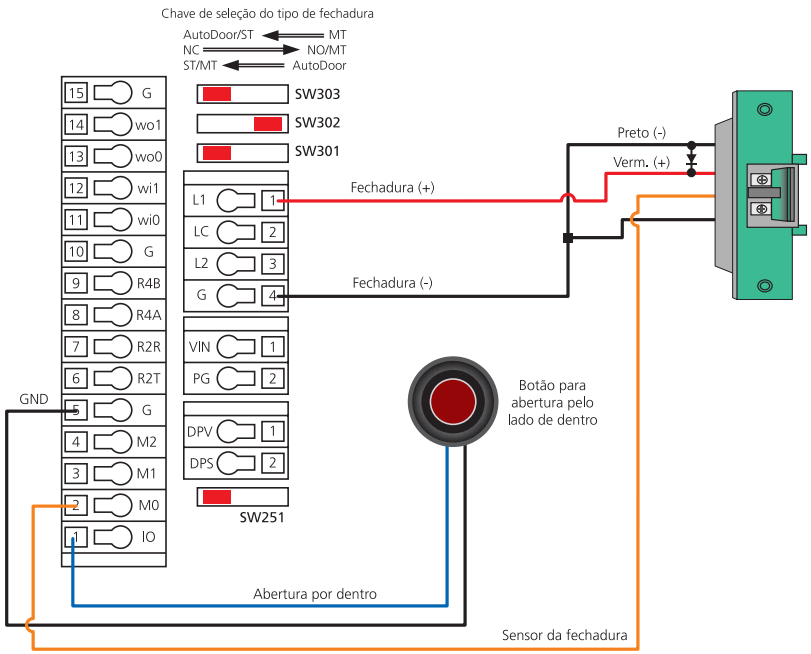


* Fail Secure: A fechadura permanece trancada em caso de queda de energia.


© 2010 Virdi

Guia de Instalação AC-6000

## Conectar Dois Sistemas / Uma Fechadura

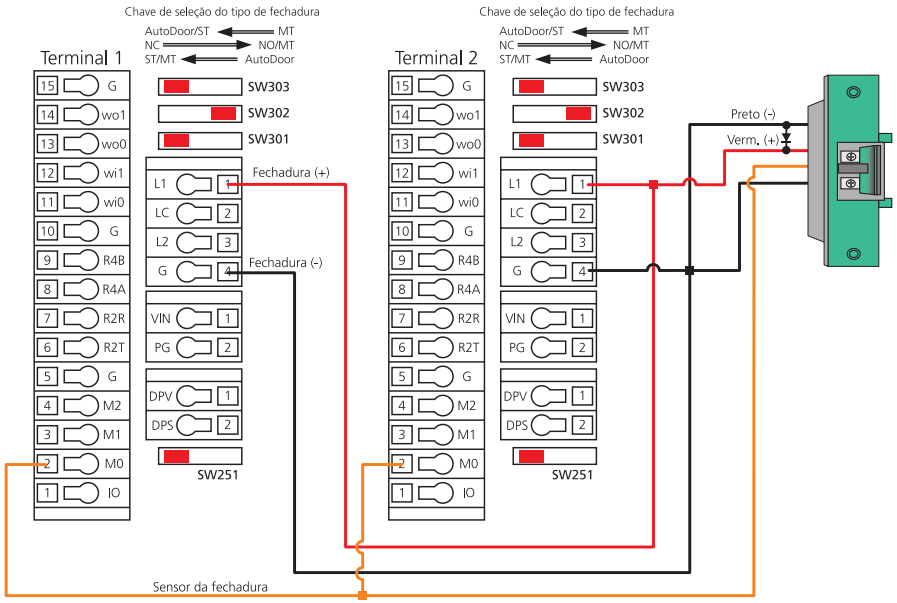


* Fail Secure: A fechadura permanece trancada em caso de queda de energia.

© 2010 Virdi

# Conectando Fechadura Tipo EM

## Conectar Um Sistema / Uma Fechadura

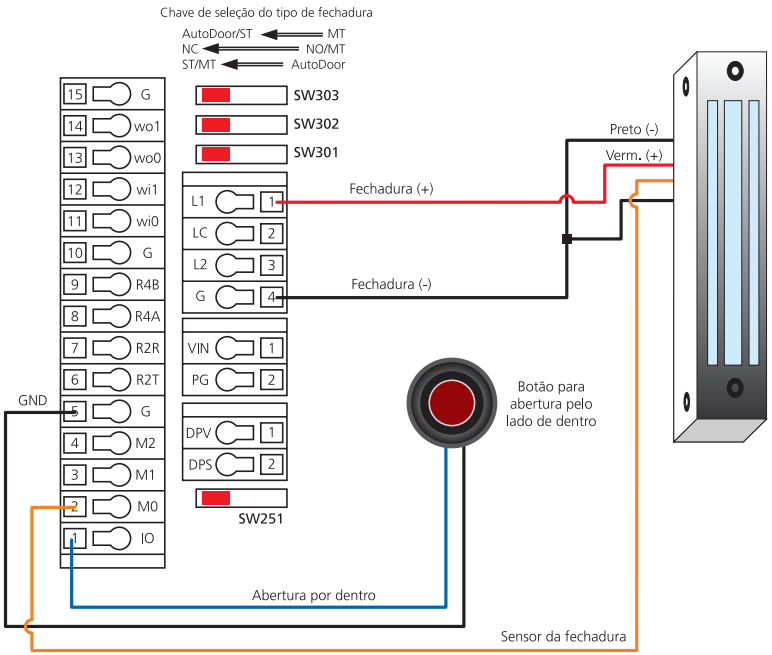


* Fail Safe: A fechadura é destravada em caso de queda de energia


© 2010 Virdi

Guia de Instalação AC-6000

# Conectar Dois Sistemas / Uma Fechadura

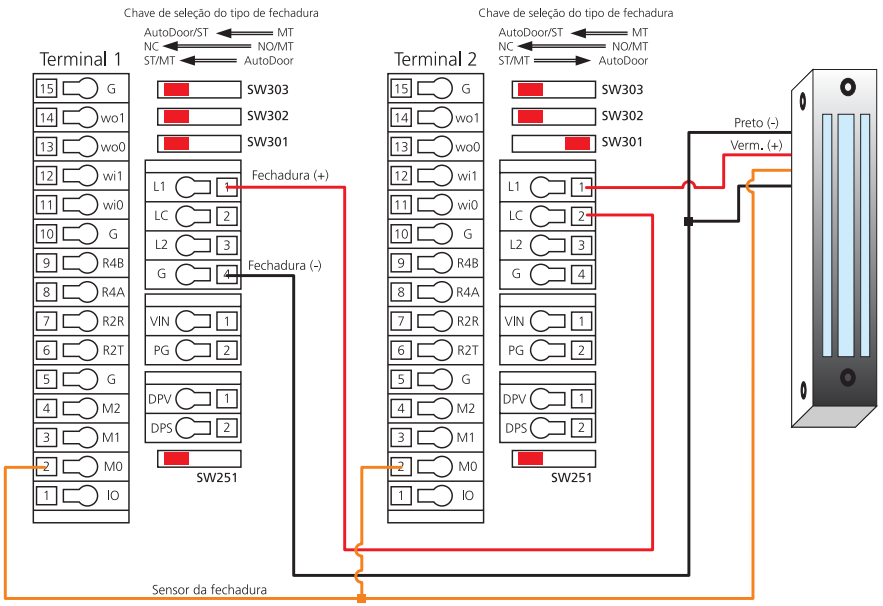


* Fail Safe: A fechadura é destravada em caso de queda de energia

© 2010 Virdi

# Conectando Fechadura Tipo EM (Fail Safe*)

## Conectando Um Sistema / Duas Fechaduras

**Utilizar Alimentação DC Externa

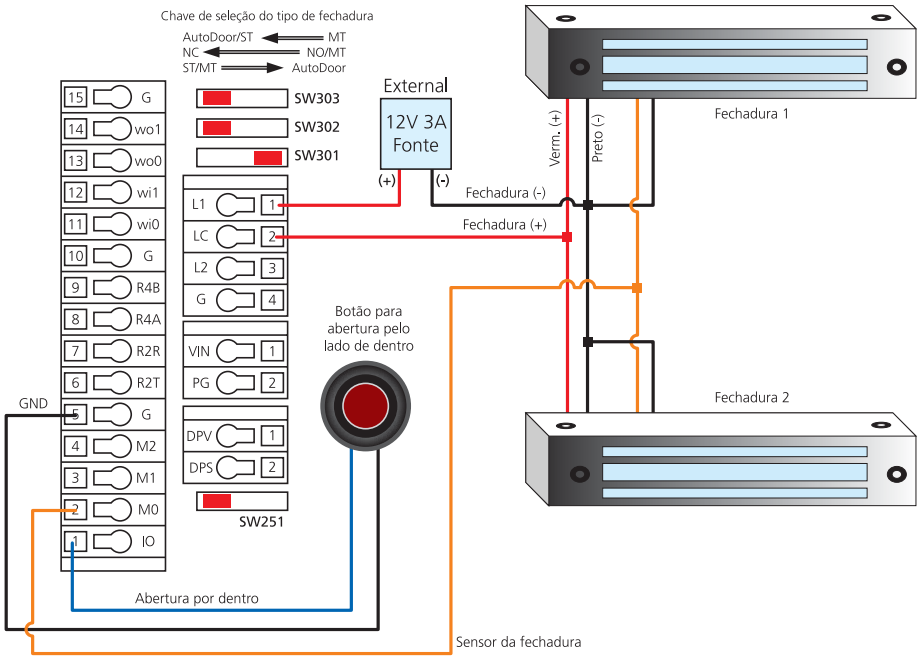


* Fail Safe: A fechadura é destravada em caso de queda de energia


© 2010 Virdi

Guia de Instalação AC-6000

# Conectando Auto-Door (Controle de Contato)

## Conectar Um Sistema / Uma Fechadura

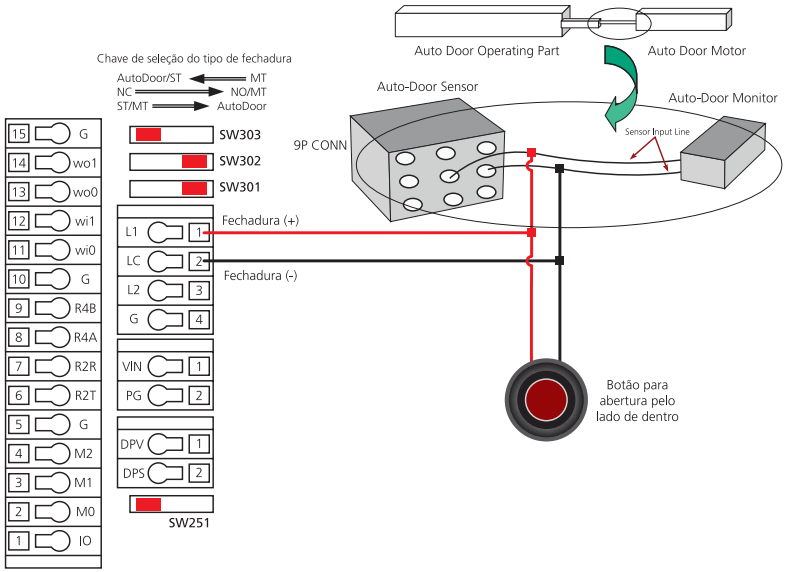


© 2010 Virdi

## Conectar Dois Sistemas / Uma Fechadura

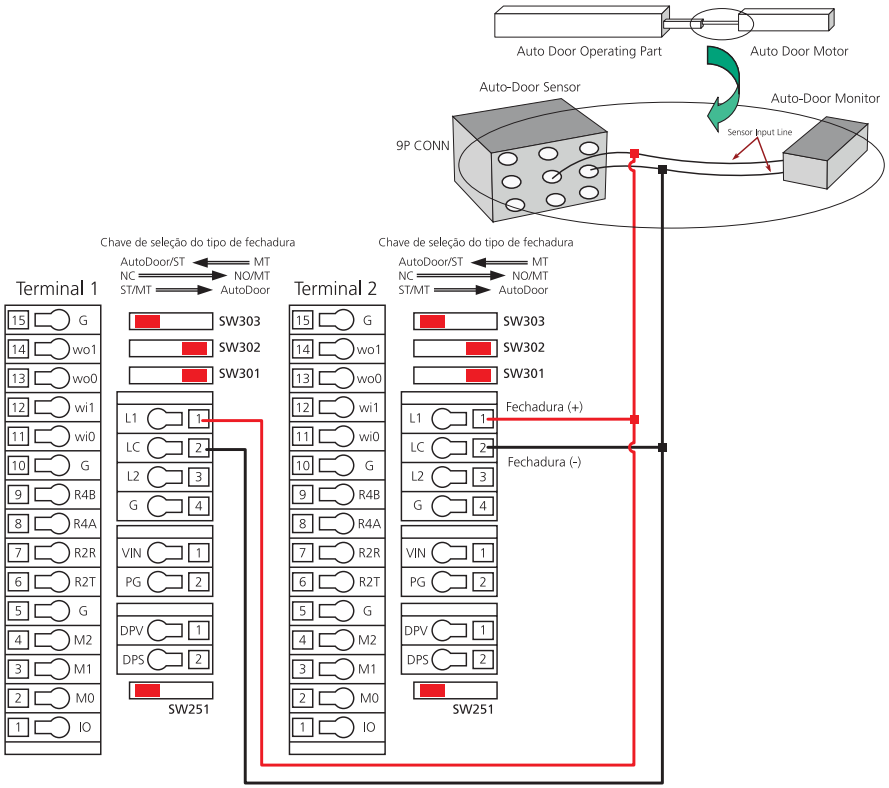



© 2010 Virdi



## Conectar Motor Lock

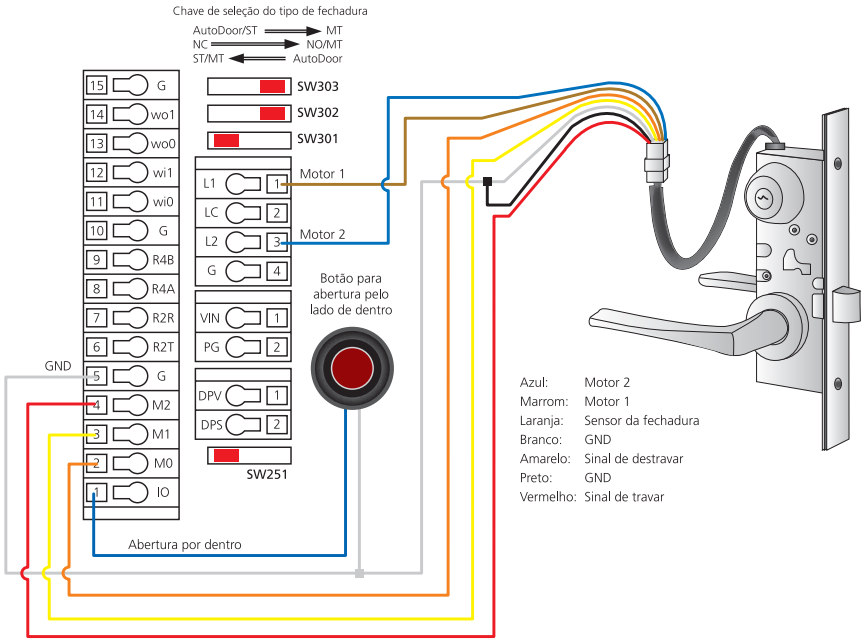


** Selecione motor lock em configurações da fechadura no menu de configuração.

© 2010 Virdi

# Conectando Duas Lâmpadas de Emergência

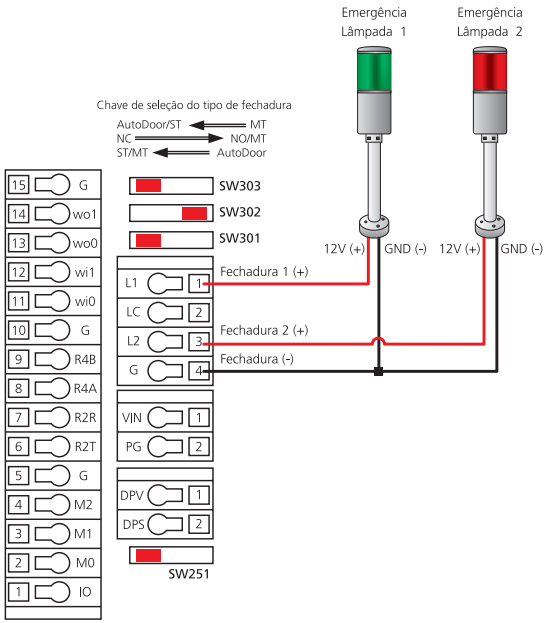



© 2010 Virdi



# Conectar a Saída Wiegand à Uma Controladora Externa

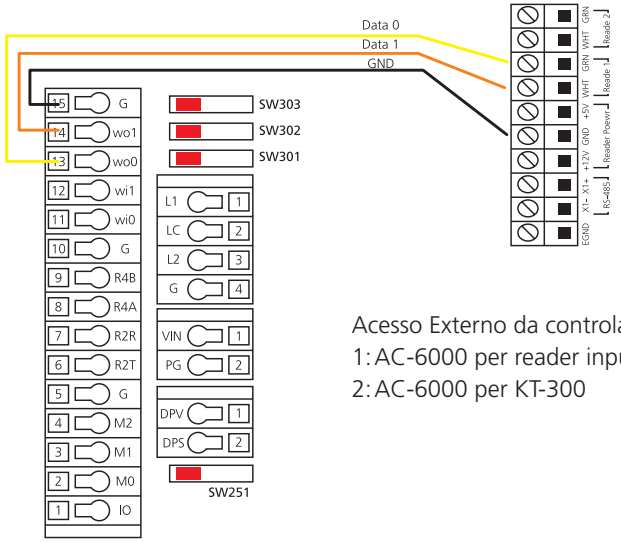


Acesso Externo da controladora (KT-300)
1: AC-6000 per reader input Max:
2: AC-6000 per KT-300

Formatos Suportados pelo AC-6000
-26 bits
-34 bits
(Site Code + ID do usuário) = Número do cartão do usuário para a controladora

© 2010 Virdi

## Notas


© 2010 Virdi

Guia de Instalação AC-6000

## Notas

© 2010 Virdi