www.virdi.com.br

VIRDI AC-5000

Terminal de Identificação Biométrico

Guia de Instalação

e-mail: sales@virdi.com.br - Tel.: +55 11 4368-3800 - www.virdi.com.br
Av. Paulista, 2.300 - andar Pilotis - Bela Vista - São Paulo - 01310-300 - Brasil

© 2011 Virdi

Rev. A.0

Índice

Descrição dos Conectores 01
Conectando o Cabo Ethernet 01
Conectando o Cabo Ethernet com PoE 02
Configurar resistor terminador para RS-485 02
Conectar Fechadura Tipo Dead-Bolt (Fail Safe*) 03
Conectar Um Sistema / Uma Fechadura 03
Conectar Dois Sistemas / Uma Fechadura 04
Conectar Fechadura Tipo Strike (Fail Safe*) 05
Conectar Um Sistema / Uma Fechadura 05
Conectar Dois Sistemas / Uma Fechadura 06
Conectar Fechadura Tipo Strike (Fail Secure**) 07
Conectar Um Sistema / Uma Fechadura 07
Conectar Dois Sistemas / Uma Fechadura 08
Conectar Fechadura Tipo EM (Fail Safe*) 09
Conectar Um Sistema / Uma Fechadura 09
Conectar Dois Sistemas / Uma Fechadura 10
Conectando Um Sistema / Duas Fechaduras 11
Conectar Auto-Door (Contato de Controle) 12
Conectar Um Sistema / Uma Fechadura 12
Conectar Dois Sistemas / Uma Fechadura 13
Conectar Fechadura Tipo Motor Lock 14
Conectando Duas Lâmpadas de Emergência 15
Conectar Fechadura Elétrica com PoE 16
Normalmente Aberto 16
Normalmente Fechado 17

Tabela de Revisões

Revisão	Data	Descrição
A.0	23/08/11	Criação deste documento

Guia de Instalação AC-5000

Descrição dos Conectores

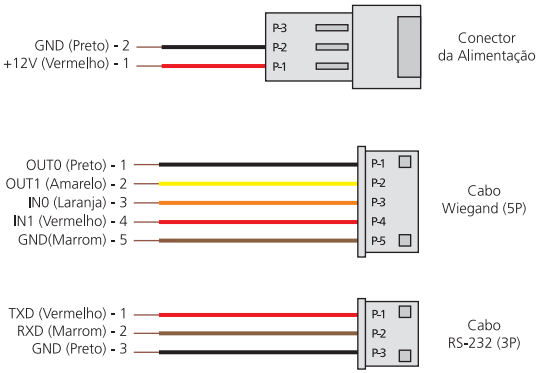

Conectando o Cabo Ethernet

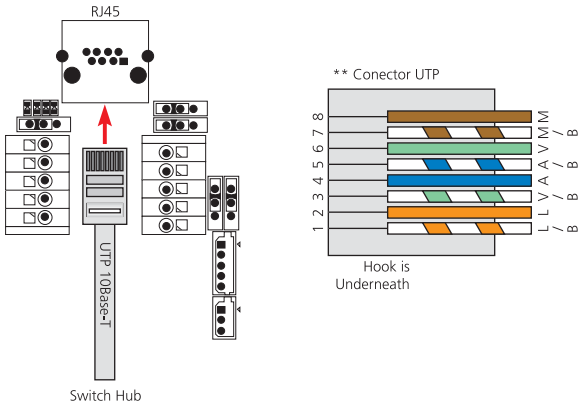

Conectando o cabo Ethernet com PoE

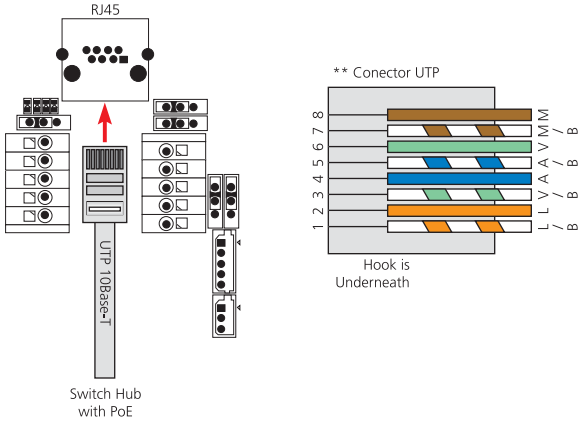

- Quando utilizar PoE, NÂO utilizar a alimentação PoE para a fechadura.
- Quando utilizar PoE, é OBRIGATÓRIO o uso de uma fonte de alimentação externa.
- Pode-se utilizar PoE somente nos casos 7.3, 8.1, 8.2 & 11 (contato não energizado).

Configurar resistor terminador para RS-485

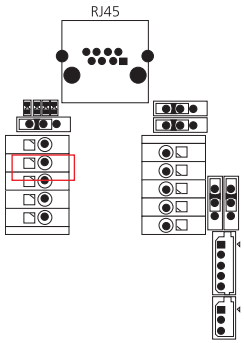

* OFF: Padrão.
* ON: Resistor de 120 Ohm conectado entre 485A e 485B.

© 2011 Virdi

Conectar Fechadura Tipo Dead-Bolt (Fail Safe*)

Conectar Um Sistema / Uma Fechadura

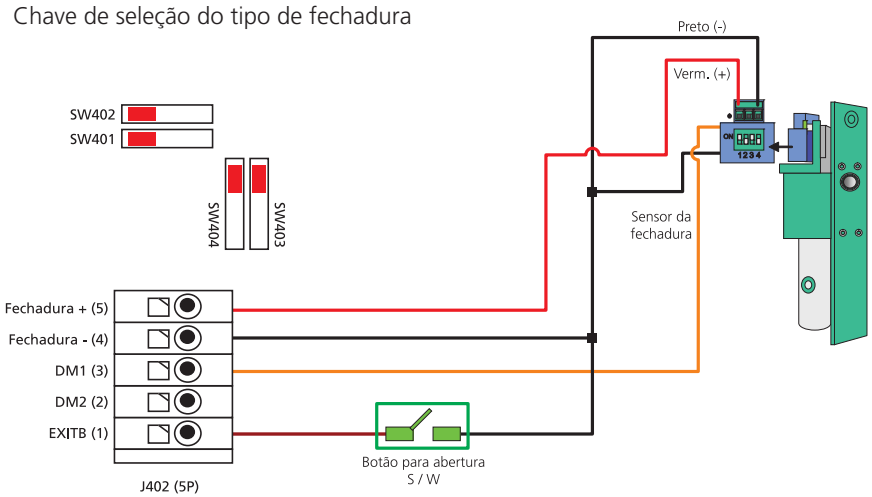

* Fail Safe: A fechadura é destravada em caso de queda de energia.

© 2011 Virdi

Conectar Dois Sistemas / Uma Fechadura

Chave de seleção do tipo de fechadura

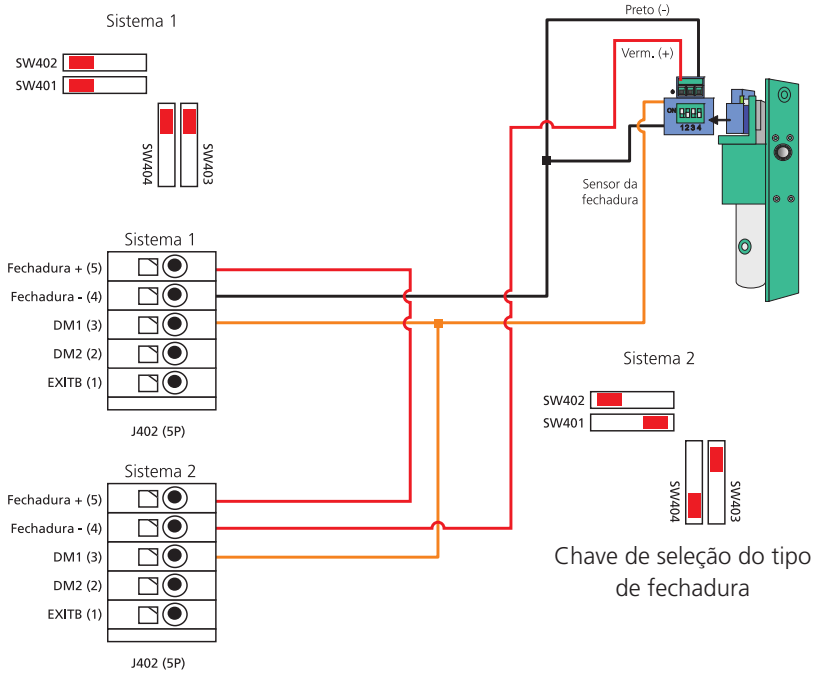

* Fail Safe: A fechadura é destravada em caso de queda de energia.

© 2011 Virdi

Guia de Instalação AC-5000

Conectar Fechadura Tipo Strike (Fail Safe*)

Conectar Um Sistema / Uma Fechadura

Chave de seleção do tipo de fechadura

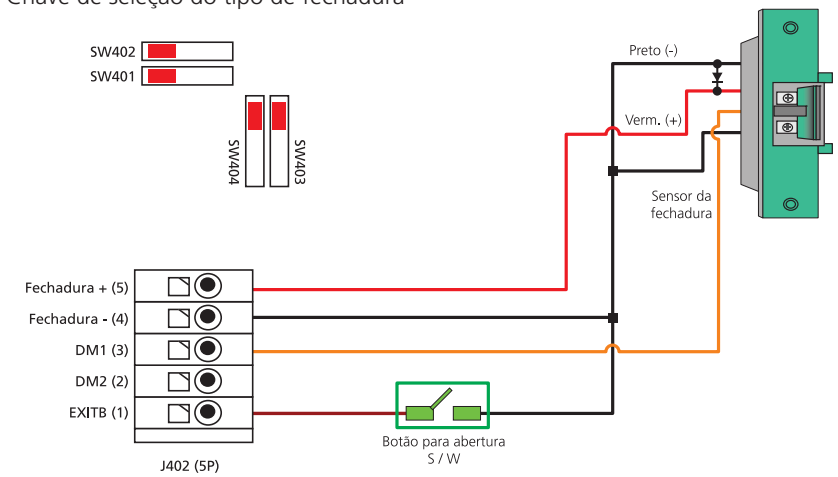

* Fail Safe: A fechadura é destravada em caso de queda de energia

© 2011 Virdi

Conectar Dois Sistemas / Uma Fechadura

Chave de seleção do tipo de fechadura

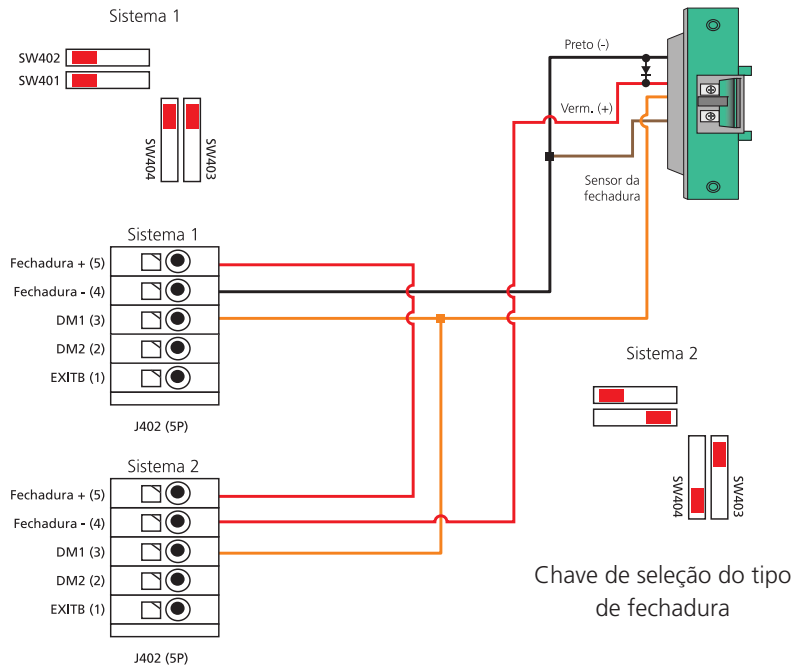

* Fail Safe: A fechadura é destravada em caso de queda de energia

© 2011 Virdi

Guia de Instalação AC-5000

Conectar Fechadura Tipo Strike (Fail Secure**)

Conectar Um Sistema / Uma Fechadura

Chave de seleção do tipo de fechadura

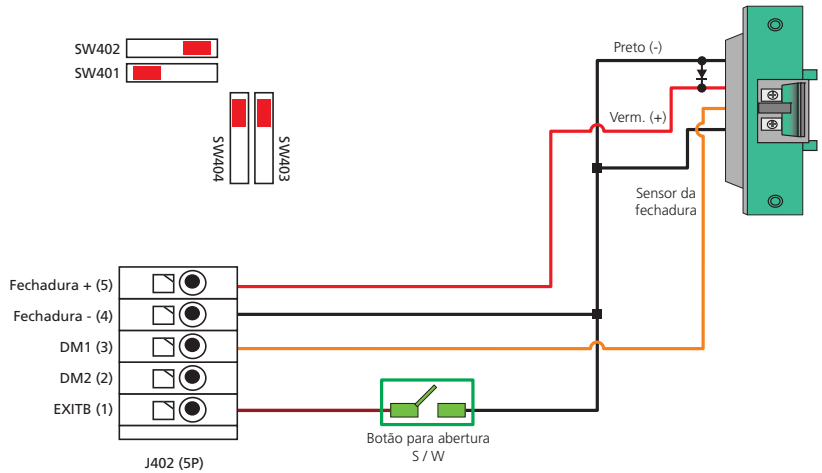

** Fail secure: A fechadura permanece travada em caso de queda de energia.

© 2011 Virdi

Conectar Dois Sistemas / Uma Fechadura

Chave de seleção do tipo de fechadura

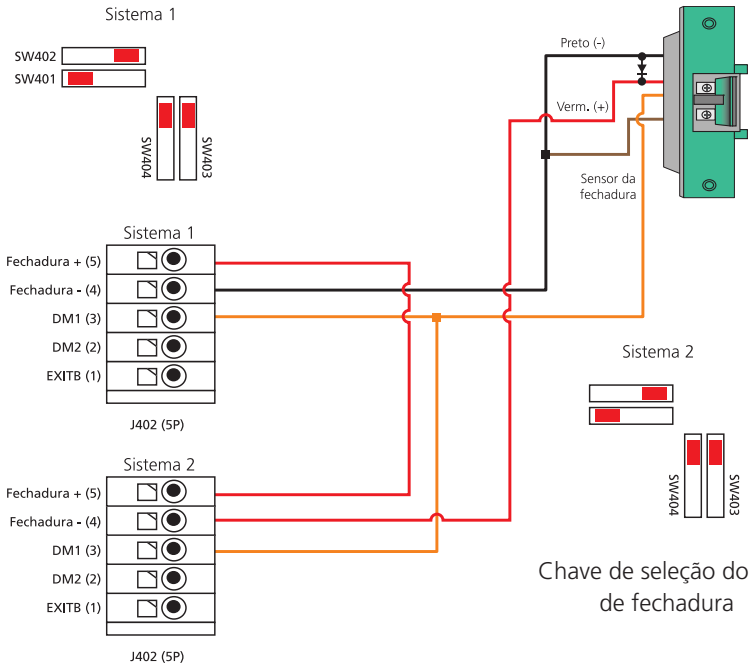

** Fail secure: A fechadura permanece travada em caso de queda de energia.

© 2011 Virdi

Guia de Instalação AC-5000

Conectar Fechadura Tipo EM (Fail Safe*)

Conectar Um Sistema / Uma Fechadura

Chave de seleção do tipo de fechadura

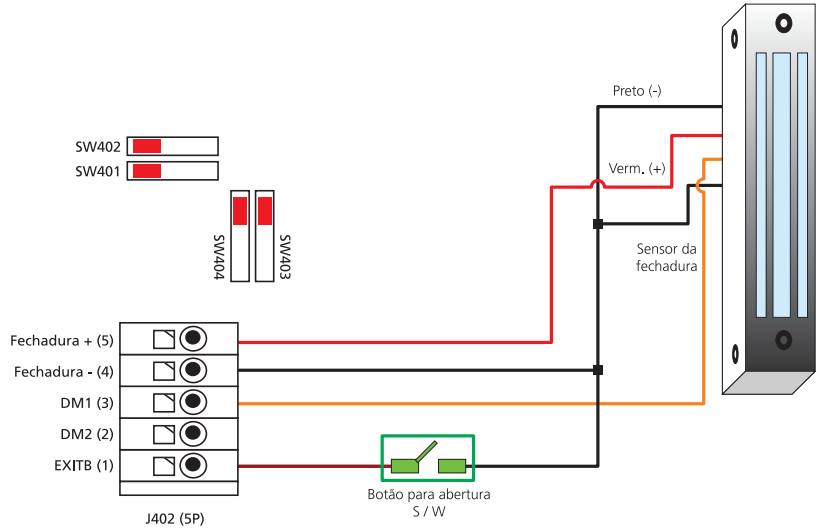

* Fail Safe: A fechadura é destravada em caso de queda de energia

© 2011 Virdi

Conectar Dois Sistemas / Uma Fechadura

Chave de seleção do tipo de fechadura

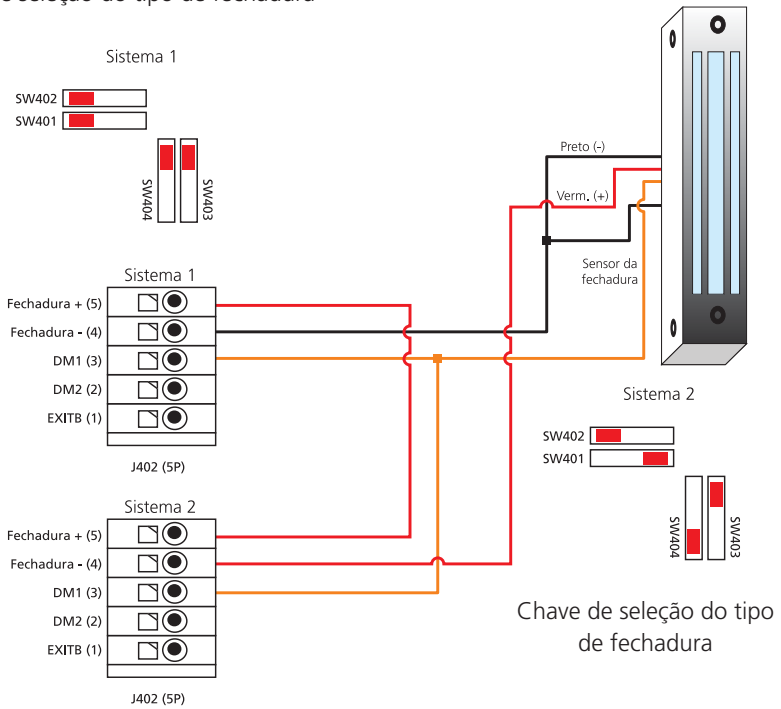

* Fail Safe: A fechadura é destravada em caso de queda de energia

© 2011 Virdi

Conectando Um Sistema / Duas Fechaduras

**Utilizar Alimentação DC Externa

Chave de seleção do tipo de fechadura

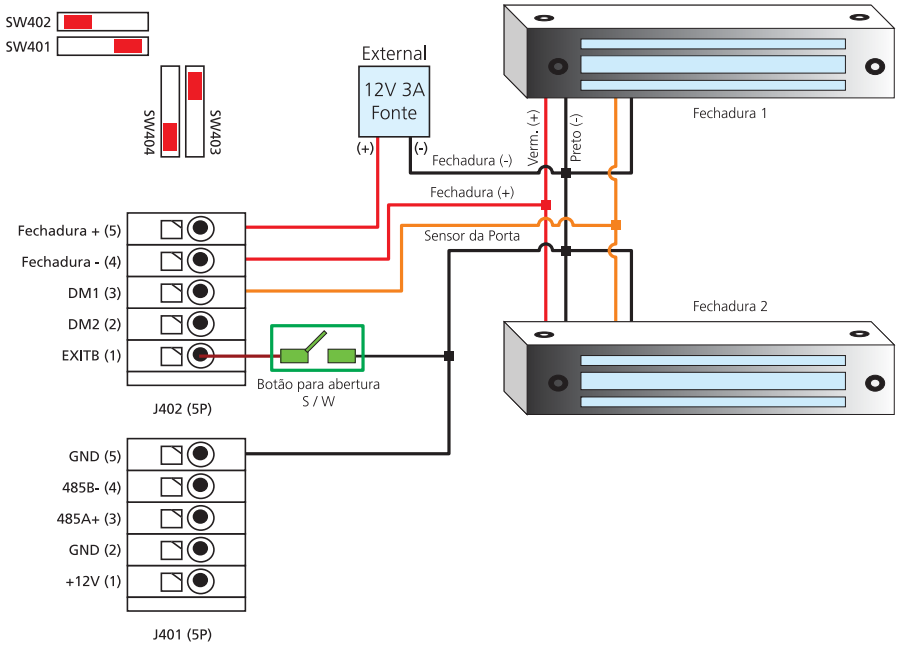

* Fail Safe: A fechadura é destravada em caso de queda de energia

© 2011 Virdi

Conectar Auto-Door (Contato de Controle)

Conectar Um Sistema / Uma Fechadura

Chave de seleção do tipo de fechadura

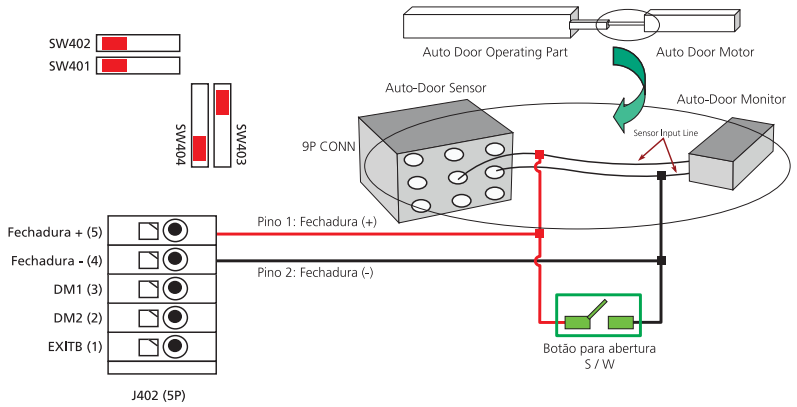

© 2011 Virdi

Conectar Dois Sistemas / Uma Fechadura

Chave de seleção do tipo de fechadura

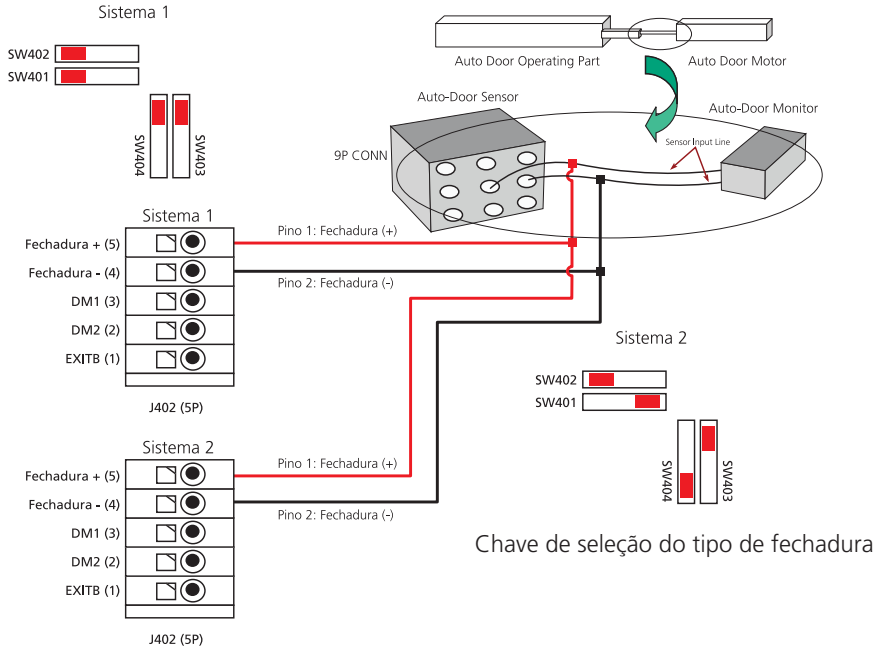

Chave de seleção do tipo de fechadura

© 2011 Virdi

Conectar Fechadura Tipo Motor Lock

Chave de seleção do tipo de fechadura

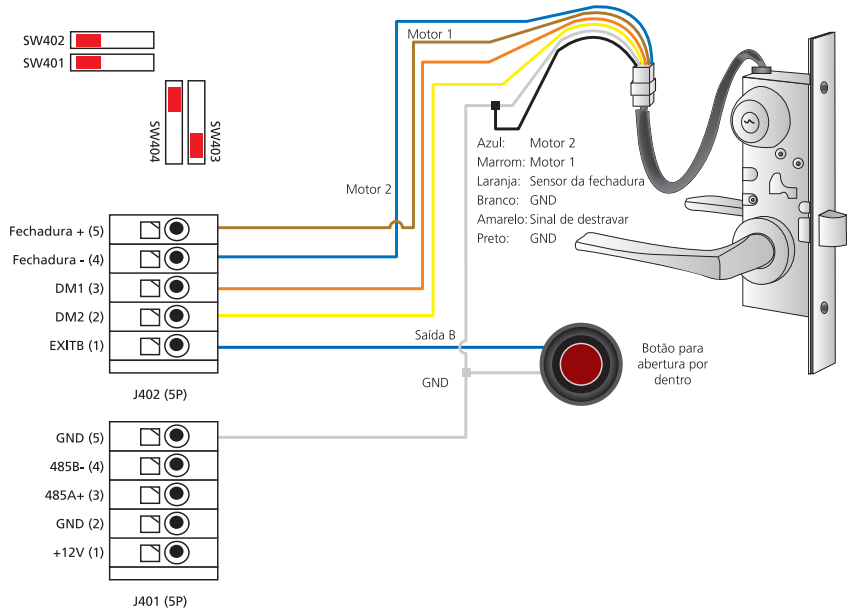

© 2011 Virdi

Guia de Instalação AC-5000

Conectando Duas Lâmpadas de Emergência

Chave de seleção do tipo de fechadura

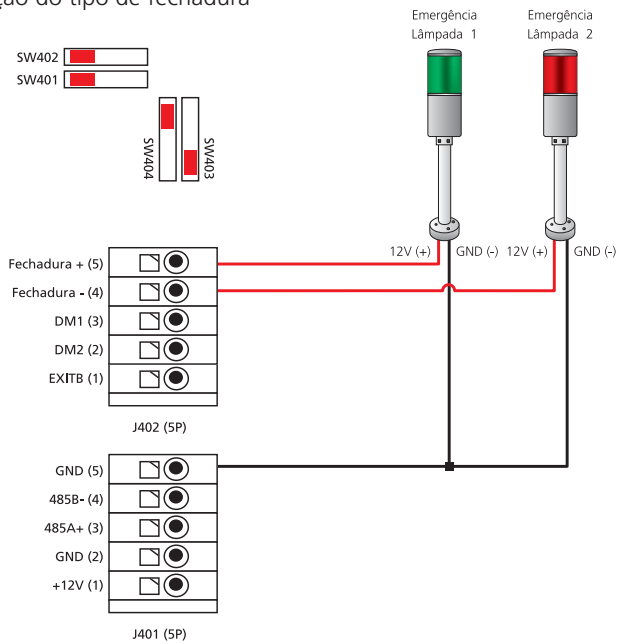

© 2011 Virdi

Conectar Fechadura Elétrica com PoE

Normalmente Aberto

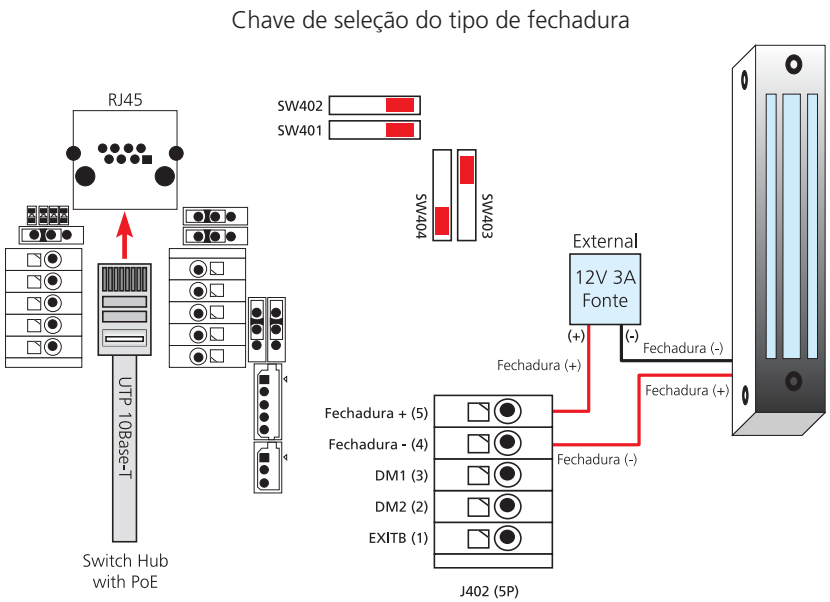

* Fail Safe: A fechadura é destravada em caso de queda de energia

© 2011 Virdi

Normalmente Fechado

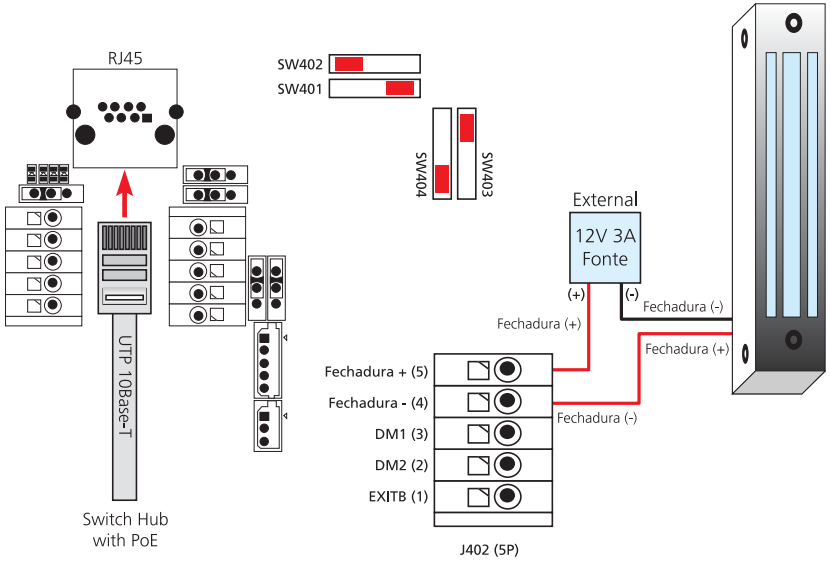

* Fail Safe: A fechadura é destravada em caso de queda de energia

© 2011 Virdi