VIRDI AC-2100

Terminal de Identificação Biométrico

Guia de Instalação

VIRDI
e-mail: sales@virdi.com.br - Tel.: +55 11 4368-3800 - www.virdi.com.br
Av. Paulista, 2.300 - andar Pilotis - Bela Vista - São Paulo - 01310-300 - Brasil

© 2010 Virdi

Rev. A.0

Índice

Descrição dos Conectores 01
Conexão do Cabo Ethernet (LAN) 02
Configuração do swich para RS-485 02
Conectar Fechadura Tipo Dead-Bolt (Fail Safe*) 03
Conectar Fechadura Tipo Strike (Fail Safe*) 04
Conectar Fechadura Tipo Strike (Fail Secure**) 05
Conectar Fechadura Tipo EM (Fail Safe*) 06
Conectar Auto-Door (Contato de Controle) 07
Notas 08

Tabela de Revisões

Revisão	Data	Descrição
A.0	28/06/10	Criação deste documento

Guia de Instalação AC-2100

Descrição dos Conectores

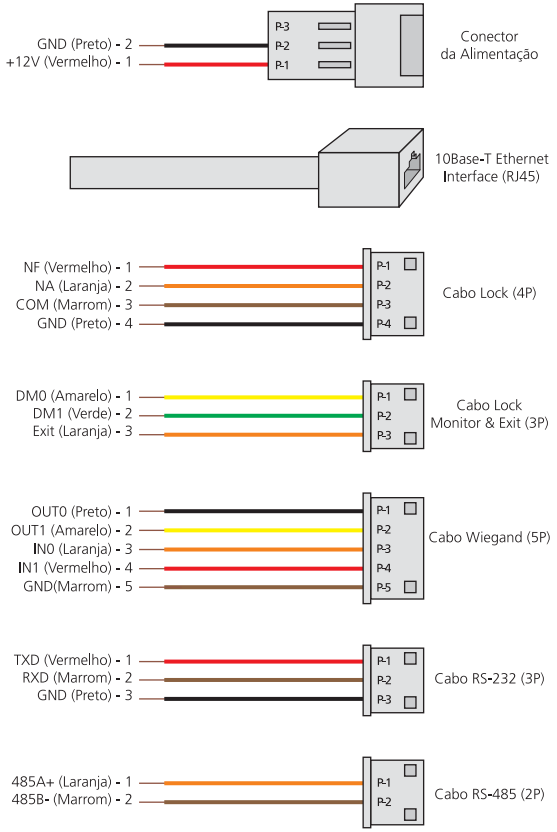

© 2010 Virdi

Conexão do Cabo Ethernet (LAN)

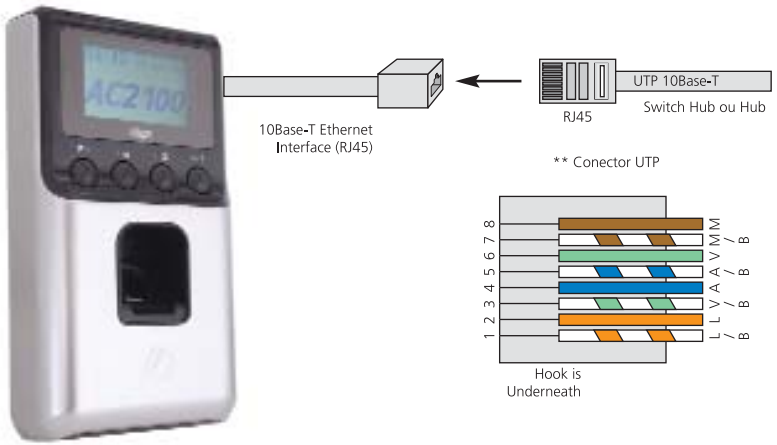

Configuração do Swich para RS-485

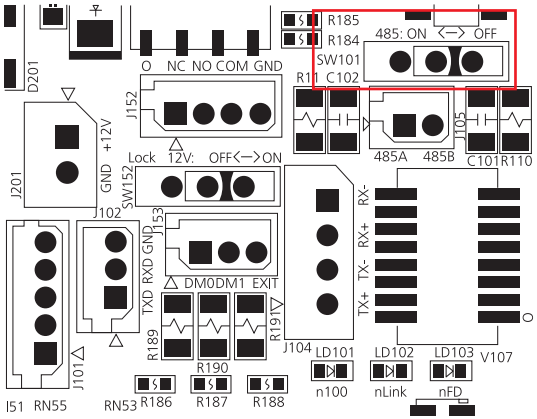

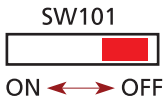

*Valor padrão: OFF
**Quando está em ON, é conectado um resistor de 120 Ohm entre 485A e 485B.

© 2010 Virdi

Guia de Instalação AC-2100

Conectar Fechadura Tipo Dead-Bolt (Fail Safe*)

Conectar Um Sistema / Uma Fechadura

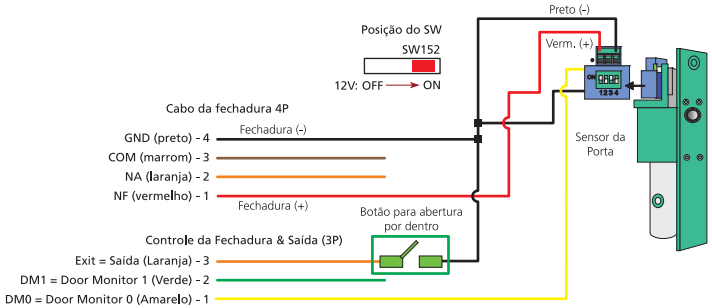

* Fail Safe: A fechadura é destravada em caso de queda de energia.

Conectar Dois Sistemas / Uma Fechadura

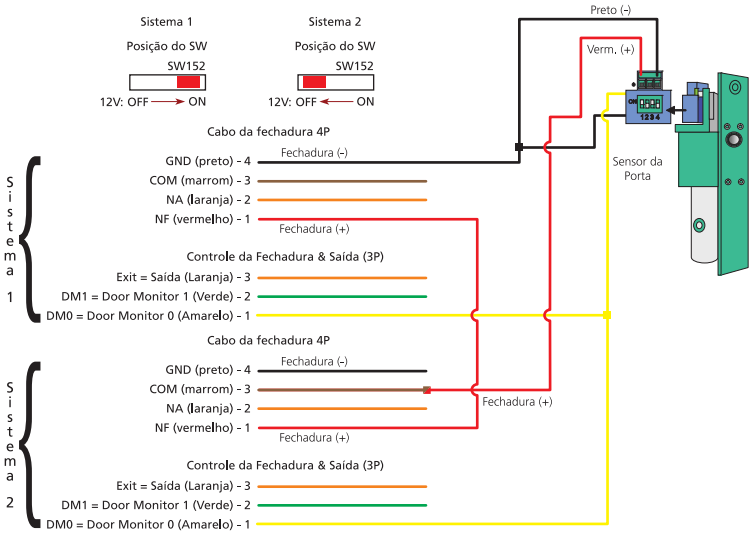

* Fail Safe: A fechadura é destravada em caso de queda de energia.

Conectar Fechadura Tipo Strike (Fail Safe*)

Conectar Um Sistema / Uma Fechadura

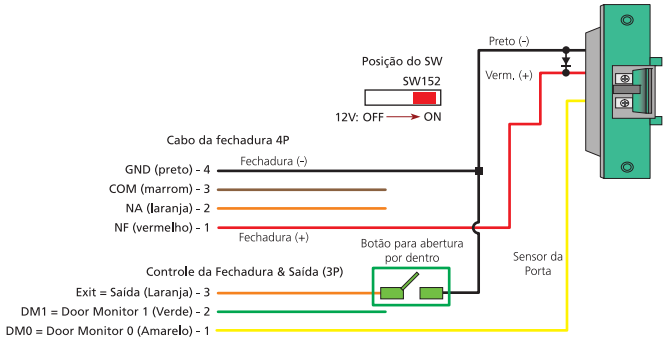

* Fail Safe: A fechadura é destravada em caso de queda de energia

Conectar Dois Sistemas / Uma Fechadura

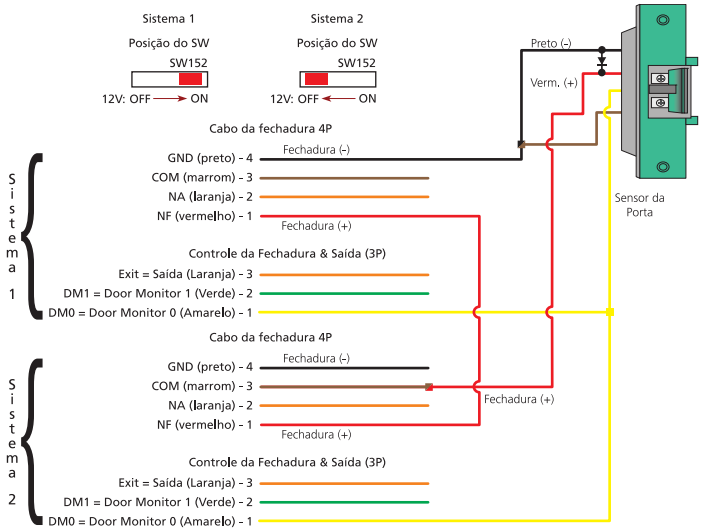

* Fail Safe: A fechadura é destravada em caso de queda de energia

Guia de Instalação AC-2100

Conectar Fechadura Tipo Strike (Fail Secure**)

Conectar Um Sistema / Uma Fechadura

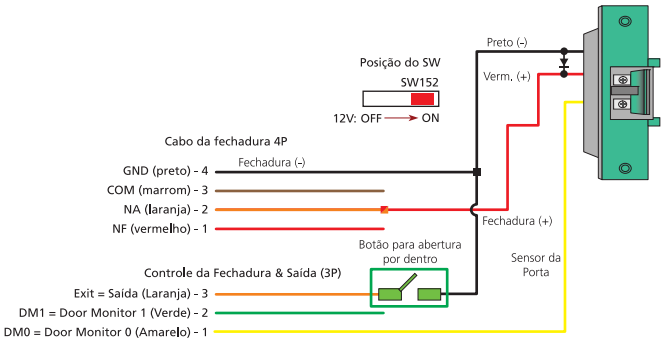

** Fail Secure: A fechadura permanece travada em caso de queda de energia.

Conectar Dois Sistemas / Uma Fechadura

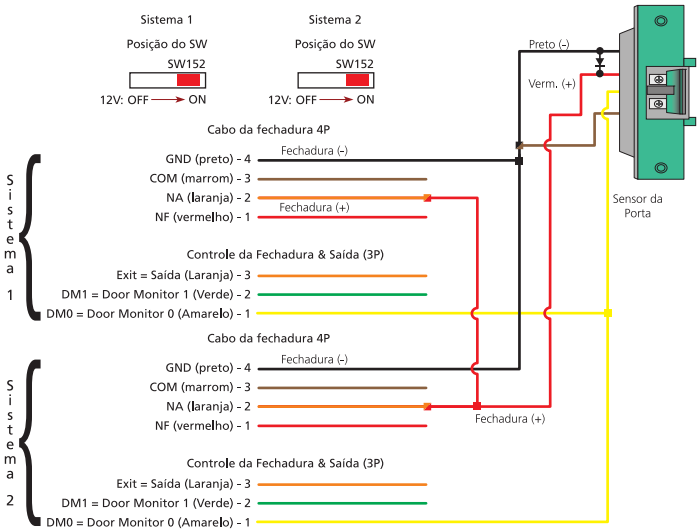

** Fail Secure: A fechadura permanece travada em caso de queda de energia.

Conectar Fechadura Tipo EM (Fail Safe*)

Conectar Um Sistema / Uma Fechadura

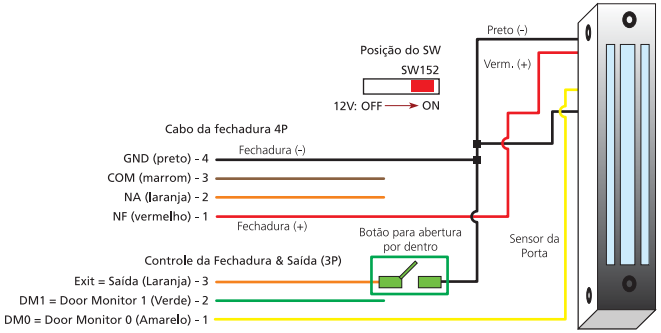

* Fail Safe: A fechadura é destravada em caso de queda de energia

Conectar Dois Sistemas / Uma Fechadura

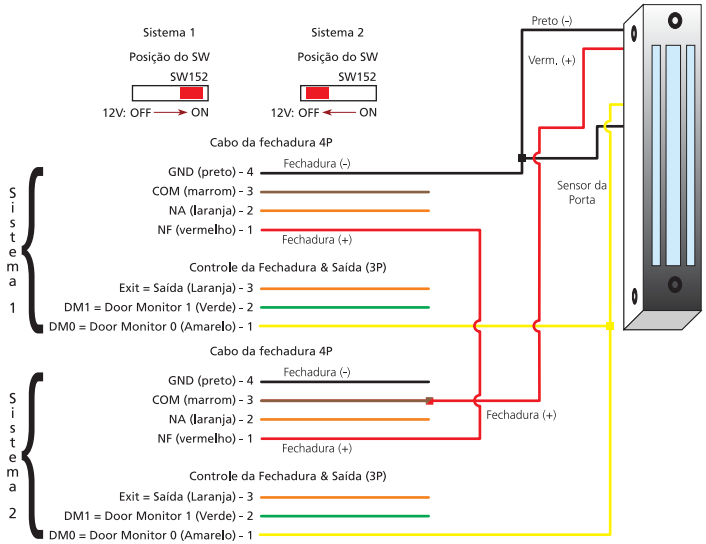

* Fail Safe: A fechadura é destravada em caso de queda de energia

Guia de Instalação AC-2100

Conectando Um Sistema / Duas Fechaduras

**Utilizar Alimentação DC Externa

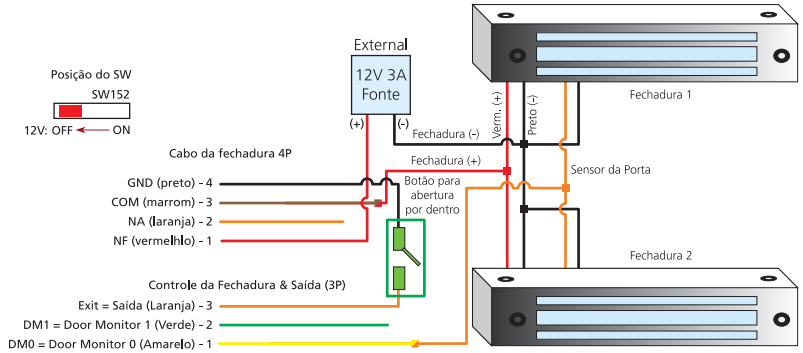

* Fail Safe: A fechadura é destravada em caso de queda de energia

Conectar Auto-Door (Contato de Controle)

Conectar Um Sistema / Uma Fechadura

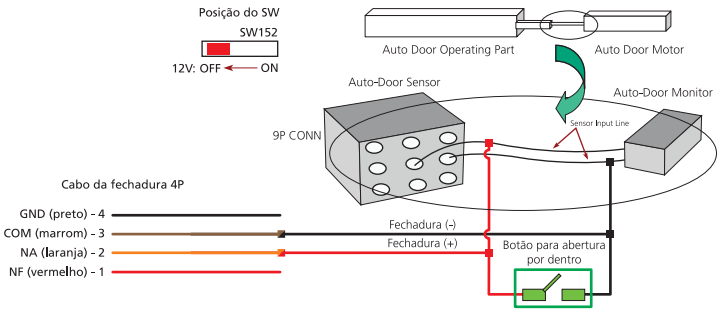

Conectar Dois Sistemas / Uma Fechadura

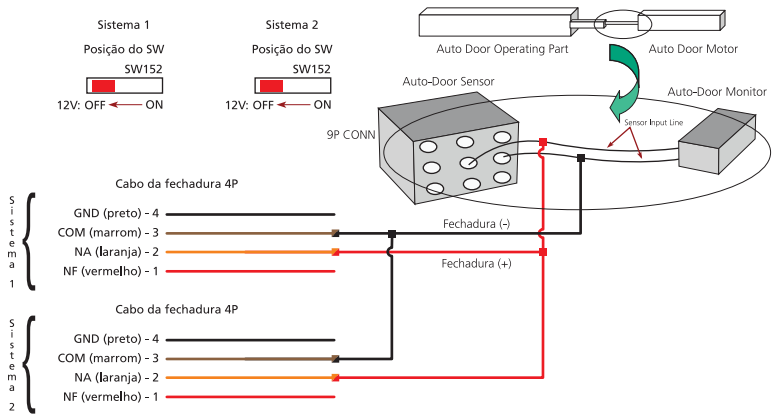

Notas

© 2010 Virdi

Guia de Instalação AC-2100

Notas

© 2010 Virdi